Dane aktualne na dzień: 28-11-2026 03:52

Link do produktu: https://www.zbiorniki24.com/zbiornik-mobilny-fortis-445l-olej-napedowy-p-894.html



Mobilny zbiornik na olej napędowy Fortis Mobile 445 l

Cena brutto	**5 798,00 zł**
Cena netto	**4 713,82 zł**
Dostępność	**Produkt na zamówienie – wysyłka do 10 dni roboczych**
Czas wysyłki	**Wysyłka do 10 dni roboczych**
Numer katalogowy	**G0894**

Opis produktu

Mobilny zbiornik na olej napędowy Fortis Mobile 445 l

Tankuj maszyny tam, gdzie pracują. Fortis Mobile 445 l to mobilny zbiornik do transportu, przechowywania i dystrybucji oleju napędowego na potrzeby własne. Ułatwia organizację tankowania w gospodarstwie, na budowie i podczas prac terenowych.

Wybierz wyposażenie dopasowane do swojej pracy. Zbiornik możesz zamówić w jednym z **11 wariantów A01–C03**, różniących się pompą, zasilaniem, licznikiem i filtrem wydawczym.

Wytrzymała konstrukcja i wygodna obsługa

Linia Fortis Mobile przeszła testy wytrzymałościowe. Korpus z polietylenu formowanego rotacyjnie łączy szczelność z odpornością na promieniowanie UV.

- **Odporność na UV** – przystosowanie do użytkowania na wolnym powietrzu zgodnie z instrukcją producenta.
- **Matowa powierzchnia odporna na rysy** – pomaga zachować wygląd zbiornika podczas regularnego użytkowania.
- **Załadunek wózkiem widłowym z każdej strony** – ułatwia ustawienie zbiornika i organizację transportu.
- **Ergonomiczny kształt** – ułatwia zagospodarowanie przestrzeni ładunkowej; dopasowanie do pojazdu należy sprawdzić na podstawie wymiarów.
- **Kubek przy nalewaku ograniczający wycieki paliwa** – pomaga utrzymać czystość w strefie odkładania pistoletu.

Co otrzymujesz w każdym wariancie?

- **Zbiornik 445 l z polietylenu formowanego rotacyjnie** – do mobilnego przechowywania i wydawania ON.
- **Pompę oraz wąż wydawczy 6 m** – do tankowania maszyn i pojazdów w miejscu pracy.
- **Automatyczny pistolet** – do wygodnego wydawania paliwa.
- **Mechaniczny wskaźnik poziomu** – do kontroli zapasu oleju napędowego.
- **4 szekle transportowe** – do wykorzystania zgodnie z instrukcją producenta.

Warianty wyposażenia do wyboru

Pakiet wyposażenia wybierasz przy zamówieniu zbiornika. Dopasuj zasilanie do dostępnego źródła energii, a obecność

licznika i filtra do potrzeb związanych z wydawaniem paliwa.

Wariant	Pompa	Zasilanie	Licznik	Filtr z separatorem wody
A01	PIUSI BP3000	12 V	PIUSI K24	—
A02	PIUSI BP3000	12/24 V	PIUSI K24	—
A03	PIUSI BP3000	12 V	—	—
A04	PIUSI BP3000	12/24 V	—	—
B01	PIUSI Panther 56	230 V	PIUSI K24	Tak
B02	PIUSI Panther 56	230 V	PIUSI K600/B3	Tak
B03	PIUSI Panther 56	230 V	—	Tak
B04	PIUSI Panther 56	230 V	PIUSI K33	Tak
C01	PIUSI Bi-Pump	12 V	PIUSI K24	Tak
C02	PIUSI Bi-Pump	12 V	—	Tak
C03	PIUSI Bi-Pump	12 V	PIUSI K600/B3	Tak

„—” oznacza element niewymieniony w wyposażeniu danego wariantu.

- **Warianty A01–A04:** pompa do **50 l/min**, wąż 6 m o średnicy 3/4 cala i pistolet A60.
- **Warianty B01–B04:** pompa Panther 56 z zasilaniem **230 V**, wąż 6 m o średnicy 3/4 cala i pistolet A60.
- **Warianty C01–C03:** pompa do **85 l/min**, wąż 6 m o średnicy 1 cala i pistolet A120.

Podane wydajności są wartościami maksymalnymi. Rzeczywisty przepływ zależy od warunków pracy układu.

Parametry zbiornika Fortis Mobile 445 l

- **Pojemność nominalna:** 445 l.
- **Przeznaczenie:** olej napędowy.
- **Konstrukcja:** jednopłaszczowa.
- **Wymiary:** długość 130 cm, szerokość 115 cm, wysokość 73 cm.
- **Masa orientacyjna:** 80 kg; zależy od końcowego wyposażenia.
- **Kraj produkcji:** Polska.

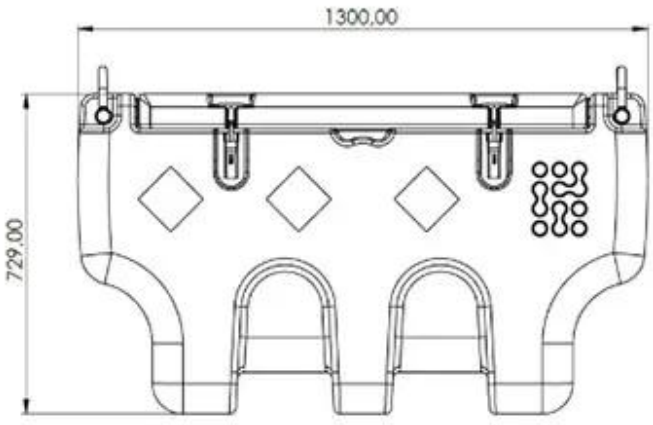

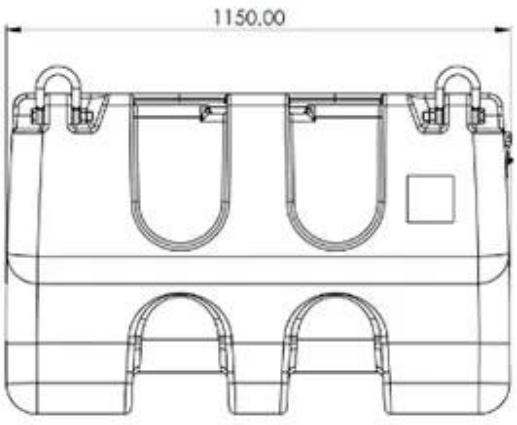

Transport pełnego zbiornika i wymagania ADR

Producent dopuszcza transport pełnego zbiornika Fortis Mobile 445 l. Przewóz wymaga odpowiedniego pojazdu, właściwego mocowania i przestrzegania instrukcji producenta.

Linia Fortis Mobile spełnia wymagania ADR zgodnie z deklaracją producenta. Warunki przewozu paliwa należy każdorazowo dopasować do konkretnego zbiornika, jego dokumentacji i sposobu transportu.

Przed zakupem sprawdź wymiary przestrzeni ładunkowej oraz ładowność pojazdu z uwzględnieniem masy paliwa. Transport, mocowanie i użytkowanie zbiornika prowadź zgodnie z instrukcją producenta.

Możliwość montażu systemu zarządzania paliwem

Fortis Mobile 445 l umożliwia zastosowanie systemu monitorowania i zarządzania paliwem. Jest to dodatkowe wyposażenie, niewymienione w standardowych pakietach A01–C03. Jeśli potrzebujesz takiego systemu, uzgodnij jego konfigurację przed zamówieniem zbiornika.

Wybierz wariant wyposażenia i zapytaj o cenę Fortis Mobile 445 l. Zadzwoń: 607 141 062**.**

Zbiorniki24.com. Podaj oznaczenie pakietu A01–C03, aby otrzymać wycenę wybranej konfiguracji.

Produkt posiada dodatkowe opcje:

Wariant wyposażenia FMD 445 l: FMD-00445-A01 , FMD-00445-A02 (+ 100,00 zł), FMD-00445-A03 (- 500,00 zł), FMD-00445-A04 (- 400,00 zł), FMD-00445-B01 (+ 600,00 zł), FMD-00445-B02 (+ 1 750,00 zł), FMD-00445-B03 (+ 100,00 zł), FMD-00445-B04 (+ 800,00 zł), FMD-00445-C01 (+ 2 500,00 zł), FMD-00445-C02 (+ 800,00 zł)

Poradnik eksperta

Jak dobrać mobilny zbiornik na olej napędowy do pracy w terenie?

Fortis Mobile 445 l A01, kod FMD-00445-A01, to mobilny zbiornik na ON z pompą PIUSI BP3000 12 V do 50 l/min i elektronicznym licznikiem K24. Jest przeznaczony do zaopatrywania własnych maszyn w paliwo. Przy doborze porównaj zużycie ON między uzupełnieniami z pojemnością nominalną 445 l.

Wskazówka: licznik wydanej ilości paliwa i wskaźnik poziomu pełnią różne funkcje. Pierwszy pomaga odczytać ilość zatankowanego ON, drugi służy do kontroli zapasu w zbiorniku.