Dane aktualne na dzień: 28-11-2026 03:52

Link do produktu: https://www.zbiorniki24.com/fortis-mobile-960l-mobilny-zbiornik-na-olej-napedowy-p-896.html



Mobilny zbiornik na olej napędowy Fortis Mobile 960 l

Cena brutto	**6 998,00 zł**
Cena netto	**5 689,43 zł**
Dostępność	**Produkt na zamówienie – wysyłka do 10 dni roboczych**
Czas wysyłki	**Wysyłka do 10 dni roboczych**
Numer katalogowy	**G0896**

Opis produktu

Mobilny zbiornik na olej napędowy Fortis Mobile 960 l

Tankuj maszyny tam, gdzie pracują. Fortis Mobile 960 l to mobilny zbiornik do transportu, przechowywania i dystrybucji oleju napędowego na potrzeby własne. Pojemność nominalna **960 l** pozwala przygotować zapas paliwa do tankowania w gospodarstwie, na budowie i podczas prac terenowych.

Wybierz wyposażenie dopasowane do swojej pracy. Zbiornik możesz zamówić w jednym z **11 pakietów A01–C03**, różniących się pompą, zasilaniem, licznikiem i filtrem wydawczym. Dobierz konfigurację do dostępnego źródła energii oraz sposobu wydawania paliwa.

Wytrzymała konstrukcja i wygodna obsługa

Linia Fortis Mobile przeszła testy wytrzymałościowe. Szczelny korpus z polietylenu formowanego rotacyjnie jest odporny na promieniowanie UV.

- **Matowa powierzchnia odporna na rysy** – pomaga zachować wygląd zbiornika podczas regularnego użytkowania.
- **Załadunek wózkiem widłowym z każdej strony** – ułatwia ustawienie zbiornika i organizację transportu.
- **Ergonomiczny kształt** – ułatwia zagospodarowanie przestrzeni ładunkowej; dopasowanie do pojazdu sprawdź na podstawie wymiarów.
- **Kubek przy nalewaku ograniczający wycieki paliwa** – pomaga utrzymać czystość w strefie odkładania pistoletu.

Co otrzymujesz w każdym wariancie?

- **Zbiornik o pojemności nominalnej 960 l** – do przechowywania i wydawania oleju napędowego.
- **Pompę oraz wąż wydawczy 6 m** – do tankowania maszyn i pojazdów w miejscu pracy.
- **Automatyczny pistolet** – do wygodnego wydawania paliwa.
- **Mechaniczny wskaźnik poziomu** – do kontroli zapasu oleju napędowego.
- **4 szekle transportowe** – do wykorzystania zgodnie z instrukcją producenta.

Warianty wyposażenia Fortis Mobile 960 l

Pakiet wyposażenia wybierasz przy zamówieniu zbiornika. Jeśli potrzebujesz odczytu ilości wydawanego paliwa,

wybierz wariant z licznikiem. Pakiety serii B i C obejmują metalowy filtr z separatorem wody.

Wariant	Pompa	Zasilanie	Licznik	Filtr z separatorem wody
A01	PIUSI BP3000	12 V	PIUSI K24	—
A02	PIUSI BP3000	12/24 V	PIUSI K24	—
A03	PIUSI BP3000	12 V	—	—
A04	PIUSI BP3000	12/24 V	—	—
B01	PIUSI Panther 56	230 V	PIUSI K24	Tak
B02	PIUSI Panther 56	230 V	PIUSI K600/B3	Tak
B03	PIUSI Panther 56	230 V	—	Tak
B04	PIUSI Panther 56	230 V	PIUSI K33	Tak
C01	PIUSI Bi-Pump	12 V	PIUSI K24	Tak
C02	PIUSI Bi-Pump	12 V	—	Tak
C03	PIUSI Bi-Pump	12 V	PIUSI K600/B3	Tak

„—” oznacza element niewymieniony w wyposażeniu danego wariantu w cenniku producenta.

- **Warianty A01–A04:** pompa PIUSI BP3000 do **50 l/min**, wąż 6 m o średnicy 3/4 cala i automatyczny pistolet A60.
- **Warianty B01–B04:** pompa PIUSI Panther 56 z zasilaniem **230 V**, do **56 l/min**, wąż 6 m o średnicy 3/4 cala i automatyczny pistolet A60.
- **Warianty C01–C03:** pompa PIUSI Bi-Pump 12 V do **85 l/min**, wąż 6 m o średnicy 1 cala i automatyczny pistolet A120.

Podane wydajności są wartościami maksymalnymi. Rzeczywisty przepływ zależy od warunków pracy układu.

Parametry zbiornika Fortis Mobile 960 l

- **Pojemność nominalna:** 960 l.
- **Przeznaczenie:** olej napędowy.
- **Konstrukcja:** jednopłaszczowa.
- **Materiał:** polietylen formowany rotacyjnie.
- **Wymiary:** długość 130 cm, szerokość 115 cm, wysokość 112 cm.
- **Masa orientacyjna:** 115 kg; zależy od końcowego wyposażenia.
- **Oznaczenie modelu:** FMD-00960 z kodem wybranego pakietu, np. FMD-00960-A01.
- **Kraj produkcji:** Polska.

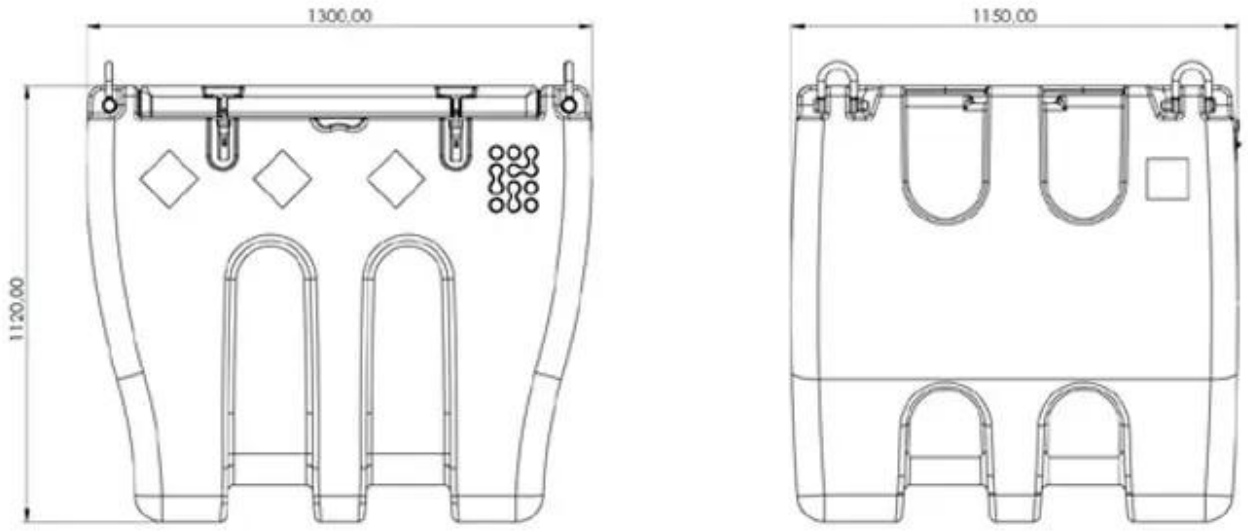

Transport pełnego zbiornika i wymagania ADR

Producent dopuszcza transport pełnego zbiornika Fortis Mobile 960 l. Przewóz wymaga odpowiedniego pojazdu, właściwego mocowania i przestrzegania instrukcji producenta.

Linia Fortis Mobile spełnia wymagania ADR zgodnie z deklaracją producenta. Warunki przewozu oleju napędowego należy dopasować do konkretnego zbiornika, jego dokumentacji i sposobu transportu.

Przed zakupem sprawdź wymiary przestrzeni ładunkowej oraz ładowność pojazdu z uwzględnieniem masy paliwa. Zbiornik zabezpiecz przed przesuwaniem podczas przewozu. Jest przeznaczony do bezciśnieniowej dystrybucji oleju napędowego na wolnym powietrzu, zgodnie z instrukcją producenta.

Możliwość montażu systemu zarządzania paliwem

Fortis Mobile 960 l umożliwia zastosowanie systemu monitorowania i zarządzania paliwem. System jest wyposażeniem dodatkowym, niewymienionym w standardowych pakietach A01–C03. Jeśli go potrzebujesz, uzgodnij konfigurację przed zamówieniem zbiornika.

Wybierz wariant wyposażenia i zapytaj o cenę Fortis Mobile 960 l. Zadzwoń: 607 141 062**.**

Zbiorniki24.com. Podaj oznaczenie pakietu A01–C03, aby otrzymać wycenę wybranej konfiguracji.

Produkt posiada dodatkowe opcje:

Wariant wyposażenia FMD 660 l: FMD-00660-A01 , FMD-00660-A02 (+ 100,00 zł), FMD-00660-A03 (- 500,00 zł), FMD-00660-A04 (+ 400,00 zł), FMD-00660-B01 (+ 600,00 zł), FMD-00660-B02 (+ 1 750,00 zł), FMD-00660-B03 (+ 100,00 zł), FMD-00660-B04 (+ 800,00 zł), FMD-00660-C01 (+ 2 500,00 zł), FMD-00660-C02 (+ 800,00 zł), FMD-00660-C03 (+ 3 900,00 zł)

Poradnik eksperta

Fortis Mobile 960 l – jak dobrać zbiornik do tankowania maszyn?

Fortis Mobile 960 l to mobilny zbiornik o pojemności nominalnej 960 litrów, przeznaczony do transportu, przechowywania i dystrybucji oleju napędowego na potrzeby własne. Pozwala zorganizować tankowanie maszyn w gospodarstwie, na budowie lub podczas prac terenowych. **Wyposażenie wybierasz spośród 11 pakietów A01–C03**, dopasowując pompę, zasilanie i sposób kontroli wydawanego paliwa.

Dobierz pompę do dostępnego zasilania

- **A01 i A03:** PIUSI BP3000 12 V, do 50 l/min.
- **A02 i A04:** PIUSI BP3000 12/24 V, do 50 l/min.
- **B01–B04:** PIUSI Panther 56 z zasilaniem 230 V, do 56 l/min.
- **C01–C03:** PIUSI Bi-Pump 12 V, do 85 l/min.

Wydajności są wartościami maksymalnymi. Rzeczywisty przepływ zależy od warunków pracy układu.

Wybierz licznik i filtr do swoich potrzeb

Pakiet z licznikiem pozwala odczytywać ilość wydawanego oleju napędowego. W zależności od konfiguracji dostępne są liczniki PIUSI K24, K33 lub K600/B3. Pakiety B01–B04 oraz C01–C03 obejmują metalowy filtr z separatorem wody, dlatego przed zamówieniem określ, czy potrzebujesz pomiaru ilości wydawanego paliwa i filtra układu wydawczego.

Sprawdź wymiary i możliwości transportu

Fortis Mobile 960 l ma wymiary 130 × 115 × 112 cm (długość × szerokość × wysokość) i masę orientacyjną **115 kg**, zależną od wyposażenia. Przed zakupem porównaj wymiary zbiornika z przestrzenią ładunkową i sprawdź ładowność pojazdu z uwzględnieniem paliwa. Mocowanie, przewóz i użytkowanie prowadź zgodnie z dokumentacją producenta.

Dobierz konfigurację i uzyskaj wycenę

Podaj dostępne zasilanie oraz wymagania dotyczące licznika i filtra, aby uzyskać wycenę wybranego pakietu. **Zadzwoń do Zbiorniki24.com:** 607 141 062 **i dobierz Fortis Mobile 960 l do swoich maszyn.**