Dane aktualne na dzień: 28-11-2026 07:49

Link do produktu: https://www.zbiorniki24.com/fortis-mobile-660l-mobilny-zbiornik-na-olej-napedowy-p-895.html



Mobilny zbiornik na olej napędowy Fortis Mobile 660 l

Cena brutto	**6 598,00 zł**
Cena netto	**5 364,23 zł**
Dostępność	**Produkt na zamówienie – wysyłka do 10 dni roboczych**
Czas wysyłki	**Wysyłka do 10 dni roboczych**
Numer katalogowy	**G0895**

Opis produktu

Mobilny zbiornik na olej napędowy Fortis Mobile 660 l

Zapewnij maszynom zapas paliwa w miejscu pracy. Fortis Mobile 660 l to mobilny zbiornik do transportu, przechowywania i dystrybucji oleju napędowego na potrzeby własne. Ułatwia organizację tankowania w gospodarstwie, na budowie i podczas prac terenowych.

Dobierz wyposażenie do sposobu tankowania. Wybierz spośród **11 pakietów A01–C03** z pompami zasilanymi napięciem 12 V, 12/24 V lub 230 V. Dostępne konfiguracje różnią się pompą, licznikiem i filtrem wydawczym.

Wytrzymała konstrukcja i wygodna obsługa

Linia Fortis Mobile przeszła testy wytrzymałościowe. Szczelny korpus z polietylenu formowanego rotacyjnie jest odporny na promieniowanie UV.

- **Matowa powierzchnia odporna na rysy** – pomaga zachować wygląd zbiornika podczas regularnego użytkowania.
- **Załadunek wózkiem widłowym z każdej strony** – ułatwia ustawienie zbiornika i organizację transportu.
- **Ergonomiczny kształt** – ułatwia zagospodarowanie przestrzeni ładunkowej; dopasowanie do pojazdu sprawdź na podstawie wymiarów.
- **Kubek przy nalewaku ograniczający wycieki paliwa** – pomaga utrzymać czystość w strefie odkładania pistoletu.

Co otrzymujesz w każdym wariancie?

- **Zbiornik o pojemności nominalnej 660 l** – do przechowywania i wydawania oleju napędowego.
- **Pompę oraz wąż wydawczy 6 m** – do tankowania maszyn i pojazdów w miejscu pracy.
- **Automatyczny pistolet** – do wygodnego wydawania paliwa.
- **Mechaniczny wskaźnik poziomu** – do kontroli zapasu oleju napędowego.
- **4 szekle transportowe** – do wykorzystania zgodnie z instrukcją producenta.

Warianty wyposażenia Fortis Mobile 660 l

Pakiet wyposażenia wybierasz przy zamówieniu zbiornika. Dopasuj zasilanie do dostępnego źródła energii, a licznik i filtr do potrzeb związanych z wydawaniem paliwa.

Wariant	Pompa	Zasilanie	Wyposażenie
A01	PIUSI BP3000	12 V	Licznik PIUSI K24
A02	PIUSI BP3000	12/24 V	Licznik PIUSI K24
A03	PIUSI BP3000	12 V	Bez licznika i filtra wydawczego
A04	PIUSI BP3000	12/24 V	Bez licznika i filtra wydawczego
B01	PIUSI Panther 56	230 V	Licznik PIUSI K24; filtr z separatorem wody
B02	PIUSI Panther 56	230 V	Licznik PIUSI K600/B3; filtr z separatorem wody
B03	PIUSI Panther 56	230 V	Filtr z separatorem wody; bez licznika
B04	PIUSI Panther 56	230 V	Licznik PIUSI K33; filtr z separatorem wody
C01	PIUSI Bi-Pump	12 V	Licznik PIUSI K24; filtr z separatorem wody
C02	PIUSI Bi-Pump	12 V	Filtr z separatorem wody; bez licznika
C03	PIUSI Bi-Pump	12 V	Filtr z separatorem wody

- **Warianty A01–A04:** pompa do **50 l/min**, wąż 6 m o średnicy 3/4 cala i automatyczny pistolet A60.
- **Warianty B01–B04:** pompa Panther 56 z zasilaniem **230 V**, wąż 6 m o średnicy 3/4 cala i automatyczny pistolet A60.
- **Warianty C01–C03:** pompa do **85 l/min**, wąż 6 m o średnicy 1 cala i automatyczny pistolet A120.

Podane wydajności są wartościami maksymalnymi. Rzeczywisty przepływ zależy od warunków pracy układu.

Parametry zbiornika Fortis Mobile 660 l

- **Pojemność nominalna:** 660 l.
- **Przeznaczenie:** olej napędowy.
- **Konstrukcja:** jednopłaszczowa.
- **Materiał:** polietylen formowany rotacyjnie.
- **Długość i szerokość:** 130 × 115 x 84 cm.
- **Masa orientacyjna:** 86 kg; zależy od końcowego wyposażenia.
- **Kody modeli:** FMD-00660-A01–FMD-00660-C03.
- **Kraj produkcji:** Polska.

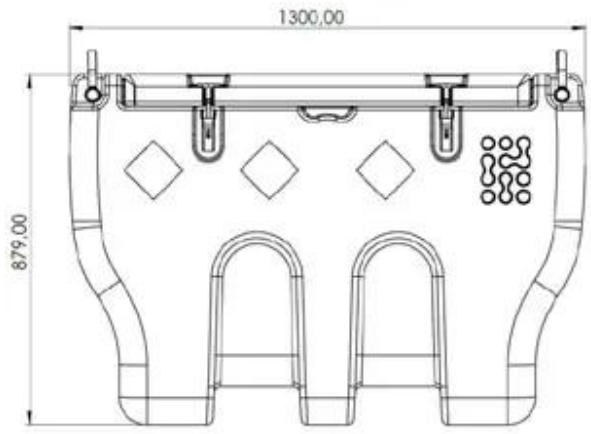

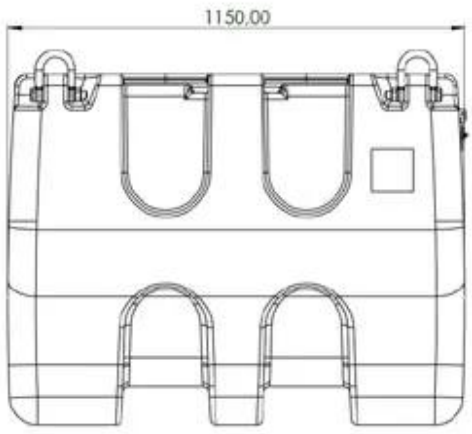

Transport pełnego zbiornika i wymagania ADR

Producent dopuszcza transport pełnego zbiornika Fortis Mobile 660 l. Przewóz wymaga odpowiedniego pojazdu, właściwego mocowania i przestrzegania instrukcji producenta.

Linia Fortis Mobile spełnia wymagania ADR zgodnie z deklaracją producenta. Warunki przewozu oleju napędowego należy dopasować do konkretnego zbiornika, jego dokumentacji i sposobu transportu.

Przed zakupem sprawdź przestrzeń ładunkową i ładowność pojazdu z uwzględnieniem masy paliwa. Zbiornik zabezpiecz przed przesuwaniem podczas przewozu. Użytkowanie na wolnym powietrzu prowadź zgodnie z instrukcją producenta.

Możliwość montażu systemu zarządzania paliwem

Fortis Mobile 660 l umożliwia zastosowanie systemu monitorowania i zarządzania paliwem. System jest wyposażeniem dodatkowym, niewymienionym w standardowych pakietach A01–C03. Uzgodnij jego konfigurację przed zamówieniem zbiornika.

Dobierz wariant wyposażenia i zapytaj o cenę Fortis Mobile 660 l. Zadzwoń: 607 141 062**.**

Zbiorniki24.com. Podaj oznaczenie pakietu A01–C03, aby otrzymać wycenę wybranej konfiguracji.

Produkt posiada dodatkowe opcje:

Wariant wyposażenia FMD 660 l: FMD-00660-A01 , FMD-00660-A02 (+ 100,00 zł), FMD-00660-A03 (- 500,00 zł), FMD-00660-A04 (+ 400,00 zł), FMD-00660-B01 (+ 600,00 zł), FMD-00660-B02 (+ 1 750,00 zł), FMD-00660-B03 (+ 100,00 zł), FMD-00660-B04 (+ 800,00 zł), FMD-00660-C01 (+ 2 500,00 zł), FMD-00660-C02 (+ 800,00 zł), FMD-00660-C03 (+ 3 900,00 zł)

Poradnik eksperta

Jak dobrać mobilny zbiornik na olej napędowy Fortis Mobile 660 l?

Fortis Mobile 660 l to mobilny zbiornik do transportu, przechowywania i dystrybucji oleju napędowego na potrzeby własne. Ułatwia tankowanie maszyn w gospodarstwie, na budowie i podczas prac terenowych. **Pakiet wyposażenia dobierz do dostępnego zasilania, potrzebnej wydajności i sposobu kontroli wydawanego paliwa.**

Zasilanie i wydajność pompy

- **A01–A04:** pompa PIUSI BP3000 z zasilaniem 12 V lub 12/24 V, zależnie od pakietu, o wydajności do 50 l/min.
- **B01–B04:** pompa PIUSI Panther 56 z zasilaniem 230 V.
- **C01–C03:** pompa PIUSI Bi-Pump 12 V o wydajności do 85 l/min.

Podane wydajności są maksymalne. Rzeczywisty przepływ zależy od warunków pracy układu.

Licznik i filtr dopasowane do tankowania

Wariant z licznikiem pozwala odczytywać ilość wydanego paliwa. Pakiety B01–B04 oraz C01–C03 obejmują metalowy filtr z separatorem wody. Przy zamówieniu określ, czy potrzebujesz pomiaru ilości wydawanego ON i filtra układu wydawczego.

Dopasowanie do pojazdu i transportu

Fortis Mobile 660 l ma długość 130 cm, szerokość 115 cm i masę orientacyjną 86 kg, zależną od wyposażenia. Przed zakupem sprawdź pełne wymiary zbiornika, przestrzeń ładunkową oraz ładowność pojazdu z uwzględnieniem paliwa. Mocowanie i przewóz prowadź zgodnie z dokumentacją producenta oraz wymaganiami ADR właściwymi dla danego transportu.

Dobierz pakiet i zapytaj o cenę

Podaj dostępne napięcie zasilania oraz wymagania dotyczące licznika i filtra, aby uzyskać wycenę odpowiedniej konfiguracji.

Skontaktuj się ze Zbiorniki24.com: 607 141 062 **i dobierz Fortis Mobile 660 l do swoich maszyn.**