Dane aktualne na dzień: 24-11-2026 20:09

Link do produktu: https://www.zbiorniki24.com/delfin-pensjonat-pro-premium-24-rlm-p-148.html



Oczyszczalnia biologiczna Delfin Pensjonat Pro Premium 24 RLM

Cena brutto	**39 900,00 zł**
Cena netto	**32 439,02 zł**
Dostępność	**Produkt na zamówienie – wysyłka do 10 dni roboczych**
Czas wysyłki	**Wysyłka do 10 dni roboczych**
Numer katalogowy	**G0148**
Producent	**DELFIN**
Liczba użytkowników (RLM)	**13-24**
Technologia oczyszczania	**MBBR – ruchome złoże biologiczne**
Pojemność zbiornika	**9000 l**
Przepustowość nominalna	**3,6 m³/d**
Liczba komór	**3**
Konstrukcja zbiornika	**Jednopłaszczowy**
Orientacja zbiornika	**Poziomy**
Materiał zbiornika	**PEHD**
Sposób odprowadzenia ścieku	**Grawitacyjny**

Opis produktu

Oczyszczalnia biologiczna Delfin Pensjonat Pro Premium 24 RLM

Profesjonalna oczyszczalnia ścieków dla obiektów komercyjnych

Oczyszczalnia biologiczna Delfin Pensjonat Pro Premium 24 RLM to zaawansowane i ekologiczne rozwiązanie do oczyszczania ścieków, przeznaczone dla pensjonatów, hoteli, agroturystyki, ośrodków wypoczynkowych oraz innych obiektów komercyjnych. System został zaprojektowany z myślą o obsłudze do **24 RLM**, zapewniając wysoką wydajność nawet przy zmiennym obciążeniu.

Certyfikaty i zgodność z normami

Oczyszczalnia Delfin Pensjonat Pro Premium 24 RLM spełnia rygorystyczne wymagania europejskie. Posiada **certyfikat CE** oraz jest zgodna z normą **PN-EN-12566-3+A2:2013**, co potwierdza jej bezpieczeństwo, skuteczność oczyszczania oraz zgodność z przepisami ochrony środowiska.

Wysoka skuteczność i niskie koszty eksploatacji

- Skuteczność oczyszczania do **98%** (BZT5, ChZT, zawiesina ogólna)
- Niskie koszty użytkowania i serwisu
- Automatyczna praca dzięki mikroprocesorowemu sterownikowi
- Stabilne działanie przy zmiennej liczbie użytkowników

Nowoczesna technologia MBBR

System oparty jest na technologii **MBBR (Moving Bed Biofilm Reactor)**, łączącej ruchome złoże biologiczne z osadem czynnym. Zapewnia to wysoką efektywność oczyszczania, odporność na przeciążenia oraz stabilną pracę nawet w obiektach sezonowych.

Bezpieczna i trwała konstrukcja

Zbiorniki wykonane są z polietylenu metodą **rotomouldingu**, co gwarantuje odporność na korozję, uszkodzenia mechaniczne i warunki gruntowe. Zamykane włazy zwiększają bezpieczeństwo użytkowania i serwisowania.

Co zawiera zestaw?

- Osadnik gnilny 2,0 m³ z filtrem – 1 szt.
- Studzienka rozdzielcza – 1 szt.
- Oczyszczalnia mechaniczno-biologiczna Delfin Pro 12 Premium – 2 szt.
- Studzienka zamykająca – 1 szt.
- Szafa sterownicza – 2 szt.
- Rury i kolanka montażowe

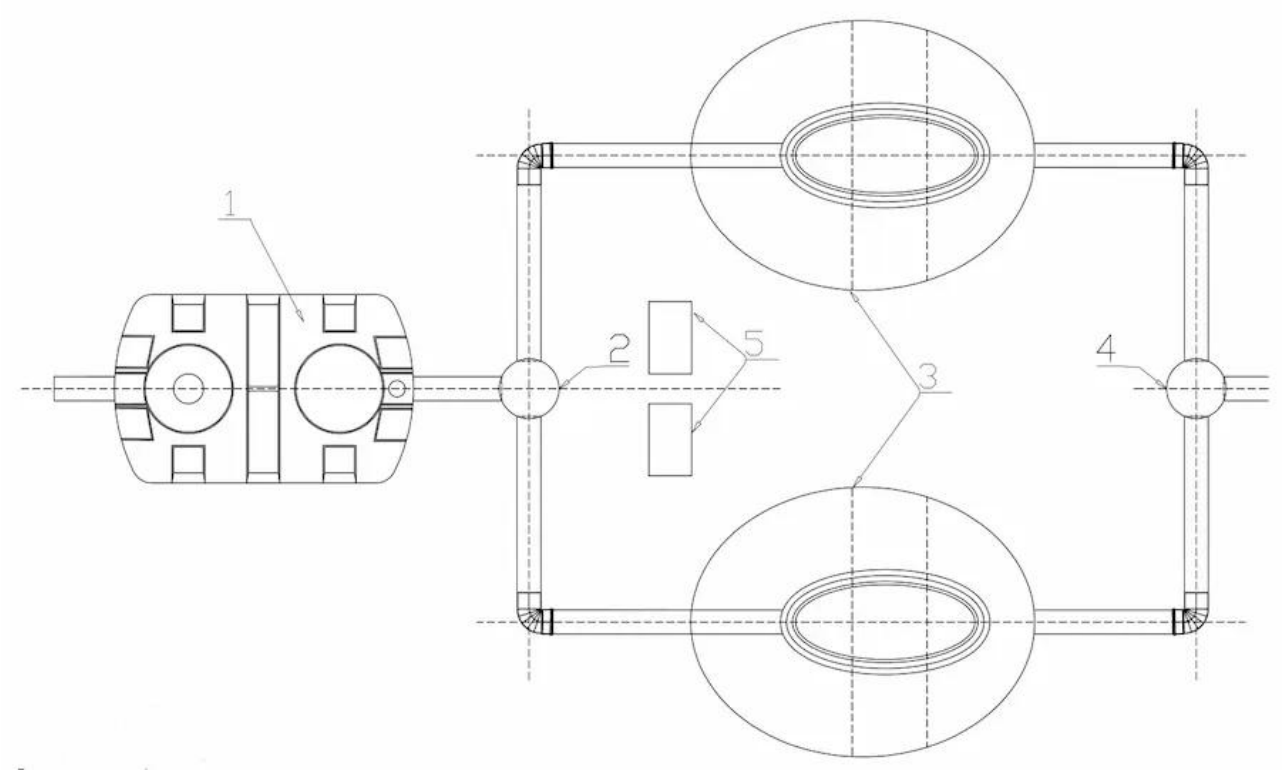

Schemat działania oczyszczalni

Proces rozpoczyna się w osadniku gnilnym, gdzie następuje separacja zanieczyszczeń stałych. Następnie ścieki trafiają do studzienki rozdzielczej i dalej do modułów biologicznych, w których zachodzi intensywne oczyszczanie biologiczne w technologii MBBR. Oczyszczone ścieki trafiają do studzienki końcowej i dalej do odbiornika.

Dane techniczne

- Przepustowość: **3,6 m³/doba**
- Moc: **0,64 kW**
- Waga: **280 kg**
- Posadowienie: **podziemne**
- Materiał: polietylen

Dlaczego warto wybrać Delfin Pensjonat Pro Premium 24 RLM?

- Idealna do hoteli i pensjonatów
- Ekologiczne i oszczędne oczyszczanie ścieków
- Automatyczna, bezobsługowa praca
- Zgodność z aktualnymi normami UE
- Wysoka trwałość i bezpieczeństwo użytkowania

Zamów w sklepie online EKOBUDOWA

Postaw na sprawdzone rozwiązanie dla swojego obiektu. **Zamów oczyszczalnię biologiczną Delfin Pensjonat Pro Premium 24 RLM w sklepie EKOBUDOWA** i zapewnij ekologiczne, wydajne oraz ekonomiczne oczyszczanie ścieków.

□□ Skontaktuj się z nami, aby otrzymać indywidualną wycenę i fachowe doradztwo.

Bezpieczeństwo (GPSR)

Delfin Sp.z.o.o.

ul. Chorzowska 22

25-852 Kielce

tel. +48 41 278 35 55

e-mail: sekretariat@delfin-polska.pl

O producencie DELFIN

DELFIN – producent oczyszczalni, szamb i zbiorników

DELFIN to polski producent rozwiązań przeznaczonych do **oczyszczania ścieków, magazynowania nieczystości oraz gospodarowania wodą deszczową**. Oferta obejmuje m.in. przydomowe oczyszczalnie ścieków, systemy dla większych obiektów, zbiorniki bezodpływowe oraz zbiorniki na deszczówkę.

Rozwiązania DELFIN dla domów i większych obiektów

Produkty DELFIN znajdują zastosowanie w **domach jednorodzinnych, gospodarstwach, firmach, hotelach, pensjonatach, agroturystyce oraz obiektach wypoczynkowych**. Dostępne warianty pozwalają dobrać rozwiązanie do liczby użytkowników, wymaganej wydajności oraz warunków konkretnej inwestycji.

- **oczyszczalnie biologiczne DELFIN** – do oczyszczania ścieków bytowych,
- **oczyszczalnie dla hoteli i pensjonatów** – rozwiązania dla większej liczby użytkowników,
- **szamba i zbiorniki bezodpływowe DELFIN** – do szczelnego magazynowania ścieków,
- **zbiorniki na deszczówkę DELFIN** – do magazynowania i wykorzystania wody opadowej.

EKOBUDOWA pomaga w doborze produktów DELFIN odpowiednio do liczby użytkowników, warunków gruntowo-wodnych, wymaganej pojemności i sposobu zastosowania.